Microcâmeras Dome HD

A Avigilon oferece a maior variedade de câmeras de alta definição da indústria, de 1 MP a 5 MP e de 4K a 7K, com resolução horizontal, disponíveis em diversos formatos, incluindo cúpula, panorâmica e fixa. Seja para uma pequena frente de loja que requeira poucas câmeras, seja para um complexo sistema que exija cobertura em muitas áreas, você pode estar certo de obter a melhor solução para as suas necessidades de segurança.

As inovadoras câmeras HD Micro Dome são apenas uma forma com que a Avigilon pode ajudar a fornecer o melhor monitoramento e a melhor proteção.

As câmeras HD Micro Dome são as menores câmeras dome de alta definição do mercado, que permitem a transição acessível para a videovigilância em HD e todas as vantagens do software Avigilon Control Center. Disponíveis com opções de formato para montagem em superfície, no teto ou suspensa, as câmeras HD Micro Dome realmente fornecem uma solução versátil para monitorar atividades em vários ambientes, incluindo entradas e corredores internos ou externos de prédios. Uma solução ideal para aplicativos dos setores financeiro, bancário, comercial, de varejo e hotelaria.

PRINCIPAIS RECURSOS

- Sensor CMOS de varredura progressiva
- Qualidade de imagem inigualável
- 30 imagens por segundo com resolução total
- Três formatos versáteis que possibilitam instalação rápida e fácil
- Fabricação focada em uma instalação rápida e fácil
- O ângulo de visão horizontal de 86° oferece cobertura completa do espaço com visão qualquer canto
- H.264 e compressão JPEG de movimento
- Conformidade com o padrão ONVIF API com as versões 1.02, 2.00 e Profile S
- Pronto para variação de superfície em todos os ambientes com classificação climática IP66
- Power over Ethernet

Especificações

		NO TETO	SUPERFÍCIE	SUSPENSA
DESEMPENHO DE IMAGEM	Sensor de imagem	CMOS de verificação progressiva de 1/3,6"		
	Pixels ativos	1.0 MP: 1280 (A) x 720 (V)	2.0 MP: 1920 (A) x 1080 (V)	
	Área de imagem	4,22 mm (A) x 2,38 mm (V); 0,166" (L) x 0,094" (V)		
	Iluminação Mínima	0,6 lux (F2.0) no modo em cores		
	Faixa Dinâmica	72,4 dB		
	Taxa de Imagem	30 (todas as resoluções)		
LENTES	Lente	2,8 mm, F2.0		
	Ângulo de visão	86°		
CONTROLE DE IMAGEM	Método de Compressão de Imagem	H.264 (MPEG-4 Parte 10/AVC), Motion JPEG		
	Detecção de movimento	Sensibilidade e limite selecionáveis		
	Controle de Obturador Eletrônico	Automático, Manual (1/8 a 1/8000 seg.)		
	Controle de tremulação	50 Hz, 60 Hz		
	Equilíbrio de branco	Automático, Manual		
	Compensação de luz de fundo	Ajustável		
	Zonas de privacidade	Até 64 zonas		
REDE	Rede	100BASE-TX		
	Tipo de cabeamento	CAT5		
	Conector	RJ-45		
	API	Conformidade com o padrão ONVIF versões 1.02, 2.00, Profile S (www.onvif.org)		
	Proteção	Proteção por senha, criptografia HTTPS, autenticação digest, autenticação WS, registro de acesso de usuário, autenticação baseada em porta 802.1x.		
	Protocolo	IPv4, HTTP, HTTPS, SOAP, DNS, NTP, RTSP, RTCP, RTP, TCP, UDP, IGMP, ICMP, DHCP, Zeroconf, ARP RTP/UDP		
	Protocolos de transmissão	Transmissão múltipla RTP/UDP, RTP/RTSP/TCP, RTP/RTSP/HTTP/TCP, RTP/RTSP/HTTPS/TCP, HTTP		
MECÂNICO	Dimensões (Ø x A)	91 mm x 107,54 mm; 3,58" x 4,23"	37,6 mm x 51 mm; 1,48" x 2,01"	77,2 mm x 153,8 mm; 3,03" x 6,06"
	Peso	150 g (5,29 oz) + 36 g (1,27 oz) para o cabo	34 g (1,19 oz) + 36 g (1,27 oz) para o cabo	466 g (16,44 oz) + 58 g (2,05 oz) para adaptador
	Corpo	Plástico		Alumínio
	Compartimento	Montagem rebaixada	Montagem de superfície, resistente a adulteração	Montagem pendente, resistente a vandalismo
	Acabamento	Plástico, RAL 9003 (RAL 9005 para o modelo -BL)	Plástico, RAL 9003	RAL 9003 (RAL 9005 para o modelo -BL)
	Faixa de ajuste	Panorâmica a 360°, inclinação a 90°, azimute a 360°	Panorâmica de ±40°, inclinação de ±40°, azimute de 120°	Panorâmica a 360°, inclinação a 90°, azimute a 360°
ELÉTRICO	Consumo de energia	4 W máx.		
	Fonte de energia	PoE: IEEE802.3af em conformidade com Classe 1		
AMBIENTAL	Temperatura operacional	-10°C até +50°C (14°F até 122°F)		
	Temperatura de armazenamento	-30°C até +70°C (-22°F a 158°F)		
	Umidade	0 a 95% sem condensação		

		NO TETO	SUPERFÍCIE	SUSPENSA
CERTIFICAÇÕES	Certificações	UL, cUL, KC	CE, ROHS, WEEE, KC	RCM, EAC, KC
	Segurança	UL 60950-1	CSA 60950-1	IEC/EN 60950-1
	Ambiental		Atende à classificação meteorológica IP66 (Somente câmera)	Atende à classificação meteorológica IP55 Atende à classificação de impacto IK10
	Emissões eletromagnéticas	FCC, Parte 15, Subparte B, Classe B	IC ICES 003 Classe B	EN 55032 Classe B
	Imunidade eletromagnética	EN 55024	EN 61000-6-1	

INFORMAÇÕES DE COMPRA	1.0-H3M-DC1	Câmera HD Micro Dome H.264 de 1 megapixel e 2,8 mm para teto
	1.0-H3M-DC1-BL	Câmera HD Micro Dome H.264 de 1 megapixel e 2,8 mm para teto - Preta
	1.0-H3M-DO1	Câmera HD Micro Dome H.264 de 1 megapixel e 2,8 mm para superfície
	1.0-H3M-DP1	Câmera HD Micro Dome H.264 de 1 megapixel e 2,8 mm suspensa
	1.0-H3M-DP1-BL	Câmera HD Micro Dome H.264 de 1 megapixel e 2,8 mm suspensa - Preta
	2.0-H3M-DC1	Câmera HD Micro Dome H.264 de 2 megapixels e 2,8 mm para teto
	2.0-H3M-DC1-BL	Câmera HD Micro Dome H.264 de 2 megapixels e 2,8 mm para teto - Preta
	2.0-H3M-DO1	Câmera HD Micro Dome H.264 de 2 megapixels e 2,8 mm para superfície
	2.0-H3M-DP1	Câmera HD Micro Dome H.264 de 2 megapixels e 2,8 mm suspensa
	2.0-H3M-DP1-BL	Câmera HD Micro Dome H.264 de 2 megapixels e 2,8 mm suspensa - Preta

Dimensões de Contorno

No teto

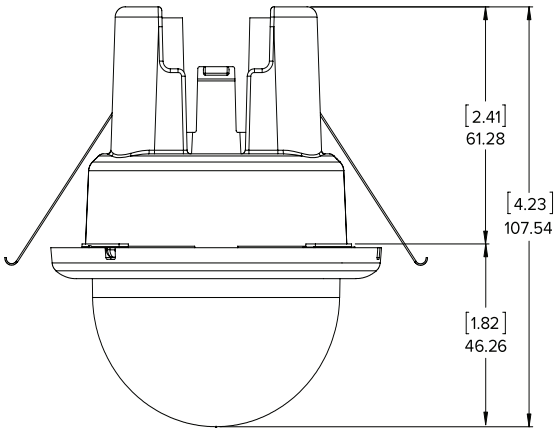

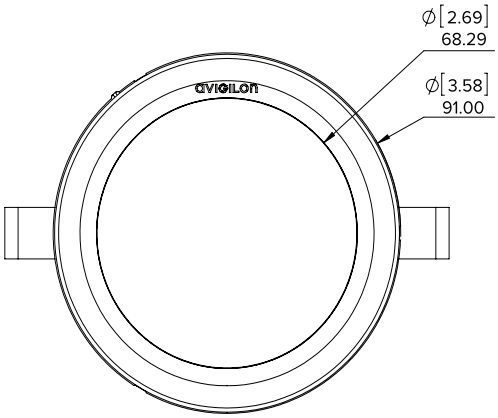

Superfície

[X.X]	POLEGADAS
X	MM

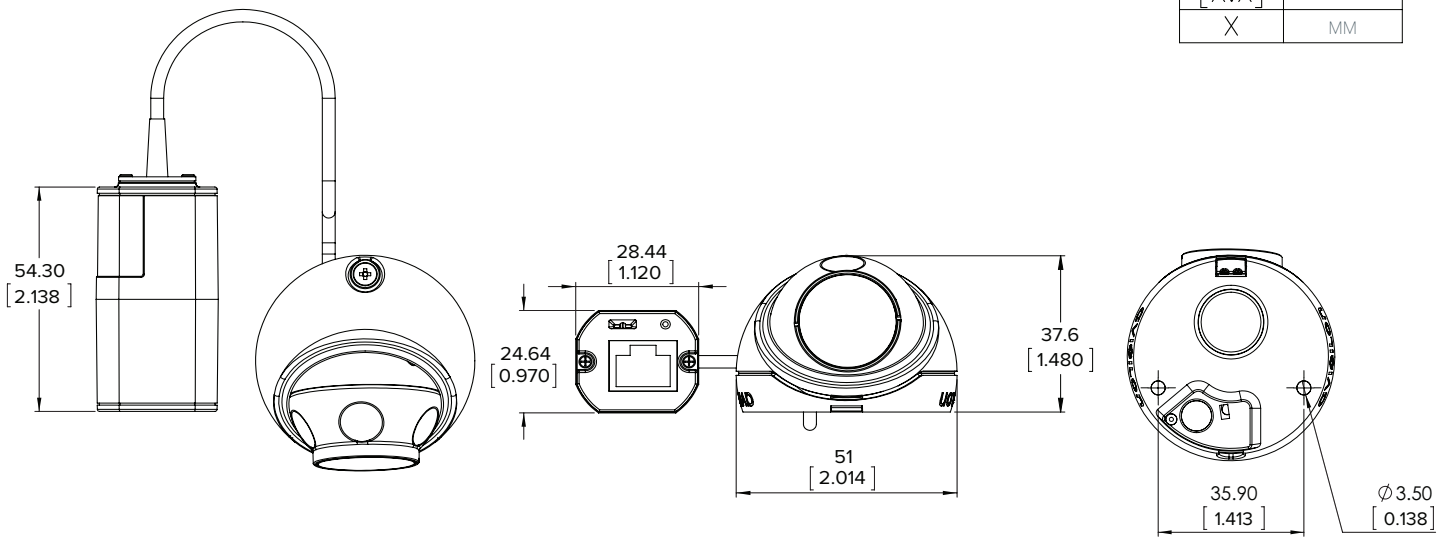

Suspensa

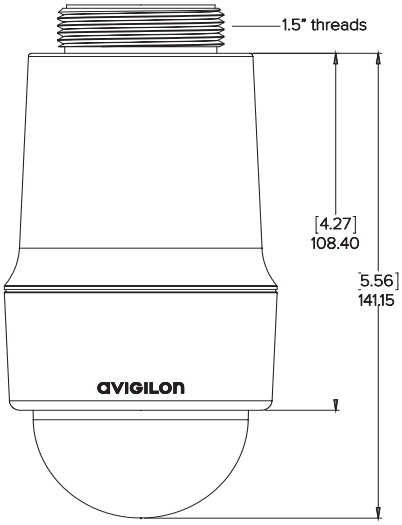

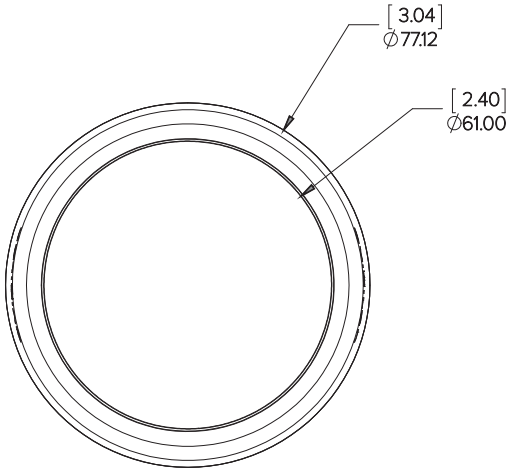

©2014-2017, Avigilon Corporation. Todos os direitos reservados. AVIGILON, o logotipo da AVIGILON e AVIGILON CONTROL CENTER são marcas comerciais registradas da Avigilon Corporation. Outros nomes de produtos mencionados aqui podem ser marcas comerciais dos respectivos proprietários. A ausência dos símbolos ™ e ® ao lado de cada marca registrada deste produto ou de sua embalagem não significa isenção de propriedade da marca registrada em questão. Exceto de forma expressa por escrito, nenhuma licença será concedida com relação a qualquer direito autoral, projeto industrial, marca comercial, patente ou outros direitos de propriedade intelectual da Avigilon Corporation ou de seus licenciadores.

mar.2017-Rev2